VARTON | Ingenious solutions

Q-40 / Q-80

Квадратное сечение алюминиевого профиля дополняется рассеивателем со скошенными углами, придавая форму свету и создавая неповторимый визуальный эффект. Съемные торцевые крышки позиционируются в разных положениях относительно корпуса светильника с шагом 90°, что позволяет направлять световую линию вверх, вниз или в сторону относительно монтажной поверхности при накладном монтаже.

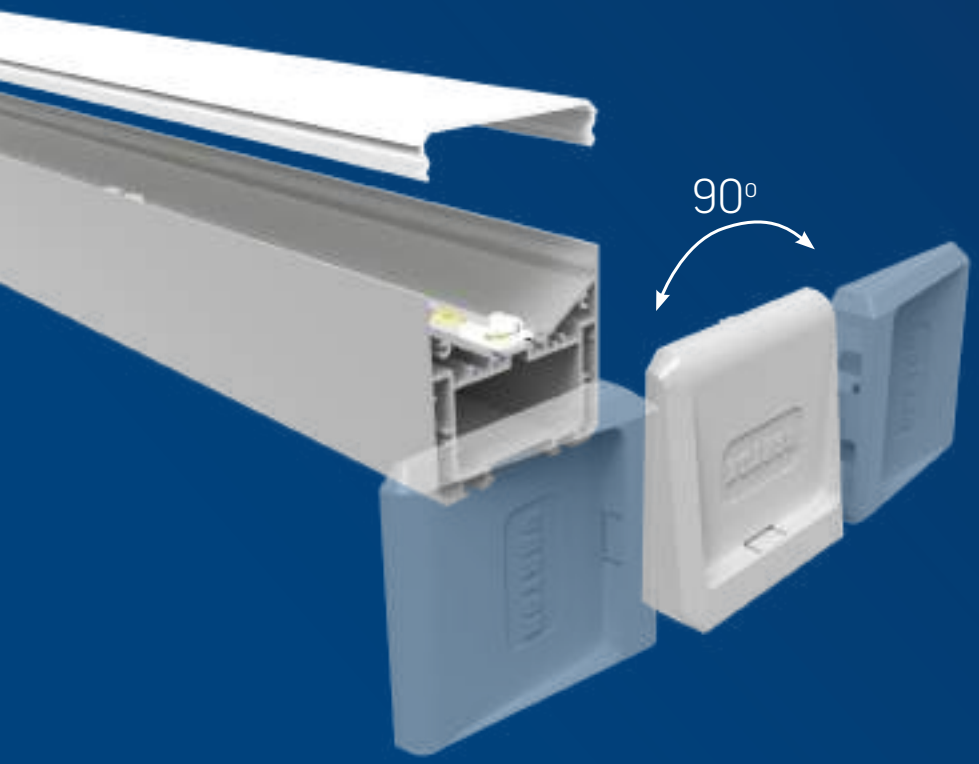

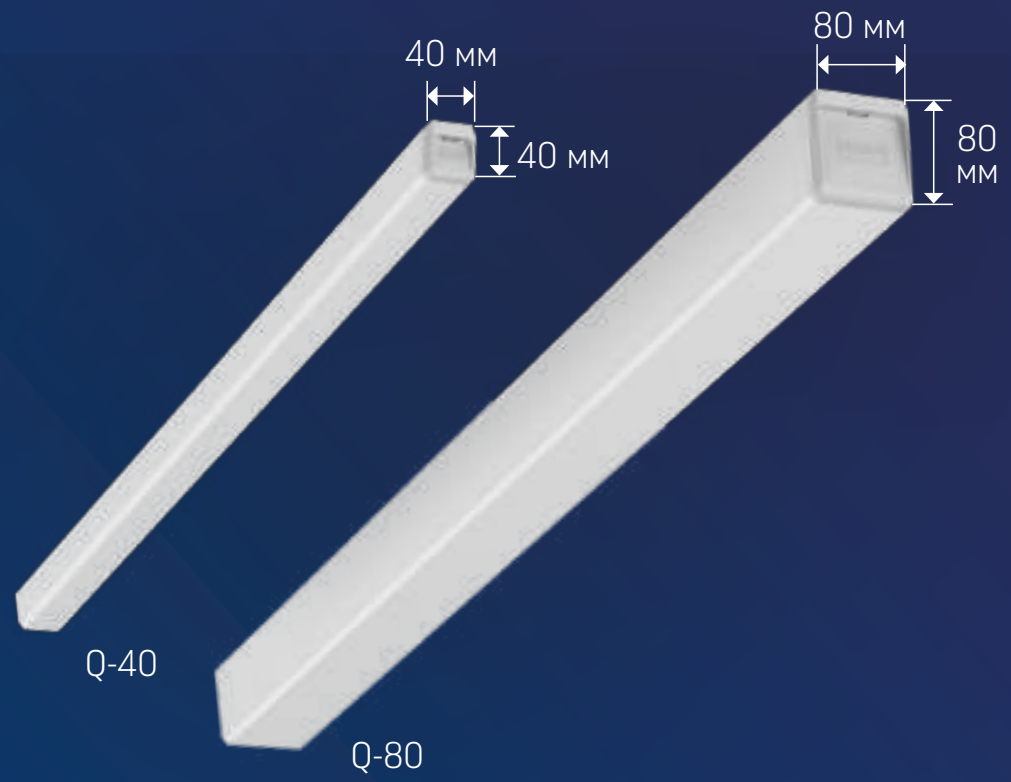

Новое слово в линейном светодиодном освещении, светильники Q-40 обладают лаконичным, и одновременно функциональным дизайном. Светильники выполнены в едином стиле с серией Q-80, что позволяет смешивать эти решения в проектах и проставлять особенный акцент в световом дизайне помещения.

VARTON | Ingenious solutions

Технические характеристики:

- Мощность 40W/50W/60W
- Световой поток см. таблицу
- Цветовая температура 3000К/4000К
- Степень защиты IP40
- Размер изделия см. таблицу
- 230V` 50-60Hz
- Индекс цветопередачи Ra>83
- Коэффициент мощности ≥0,95
- Класс защиты от поражения электрическим током I
- Кп светового потока ≤1%
- Тип климатического исполнения УХЛ4
- Температурный режим от +1°С до +40°С
- Угол светового потока 105°
- Гарантия 5 лет
- Срок службы светодиодов 50 000 часов
- Материал корпуса алюминий
- Материал рассеивателя поликарбонат
- Материал торцевых крышек поликарбонат
- Исполнение DALI
- Выносной драйвер в металлическом коробе белого цвета
- Размер выносного короба 385x60x40 мм
- Декоративный провод в прозрачной оплетке (2 м) выведен к коробу

Установка светильников:

Установка на подвесах

Накладной монтаж:

Накладной монтаж на стену

Накладной монтаж на потолок

VARTON | Ingenious solutions

Артикулы для заказа:

Фото	Артикул	Наименование	Размер	Световой поток
	V1-R0-70384-05000-4004030	Св-к Q-40 подв/накл 40Вт 3000К 900x40x40мм IP40 опал драйвер выносной с декор. проводом 2м	900x40x40 мм	3900 лм
	V1-R0-70384-05000-4004040	Св-к Q-40 подв/накл 40Вт 4000К 900x40x40мм IP40 опал драйвер выносной с декор. проводом 2м	900x40x40 мм	4000 лм
	V1-R0-70385-05000-4005030	Св-к Q-40 подв/накл 50Вт 3000К 1200x40x40мм IP40 опал драйвер выносной с декор. проводом 2м	1200x40x40 мм	4900 лм
	V1-R0-70385-05000-4005040	Св-к Q-40 подв/накл 50Вт 4000К 1200x40x40мм IP40 опал драйвер выносной с декор. проводом 2м	1200x40x40 мм	5000 лм
	V1-R0-70386-05000-4006030	Св-к Q-40 подв/накл 60Вт 3000К 1500x40x40мм IP40 опал драйвер выносной с декор. проводом 2м	1500x40x40 мм	5900 лм
	V1-R0-70386-05000-4006040	Св-к Q-40 подв/накл 60Вт 4000К 1500x40x40мм IP40 опал драйвер выносной с декор. проводом 2м	1500x40x40 мм	6000 лм

Аксессуары:

Артикул	Наименование
V4-R0-70.0006.TL0-0001	Комплект для подвеса (1,5x1000мм)
V4-R0-70.0006.TL0-0002	Комплект для подвеса (1,5x2000мм)
V4-R0-70.0006.TL0-0003	Комплект для подвеса (1,5x4000мм)

Подробности и артикулы уточняйте у своего менеджера VARTON